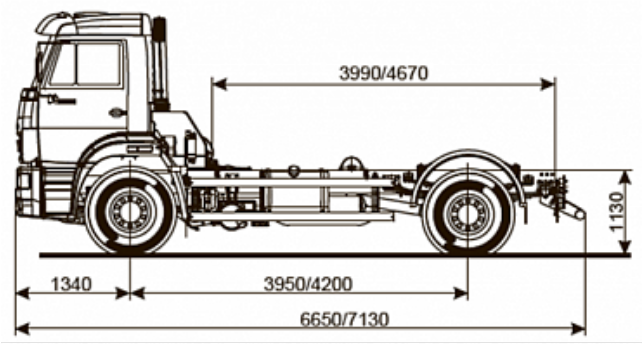

53605-773010-48(A5)

Технические характеристики

Колесная формула	4x2
Модель КПП	154
Модель двигателя	Cummins ISB6.7E5 300 (E-5)
Мощность двигателя	300

© АО "Ремдизель". Все права защищены
Создание и продвижение сайтов – chelny