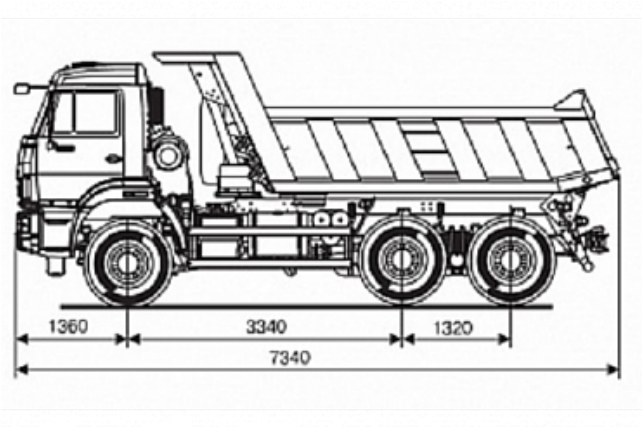

63501-3960-51

Технические характеристики

Колесная формула	8x8
Модель КПП	ZF16
Модель двигателя	КАМАЗ-740.715-320 (Е-5)
Мощность двигателя	320

© АО "Ремдизель". Все права защищены
Создание и продвижение сайтов – chelny